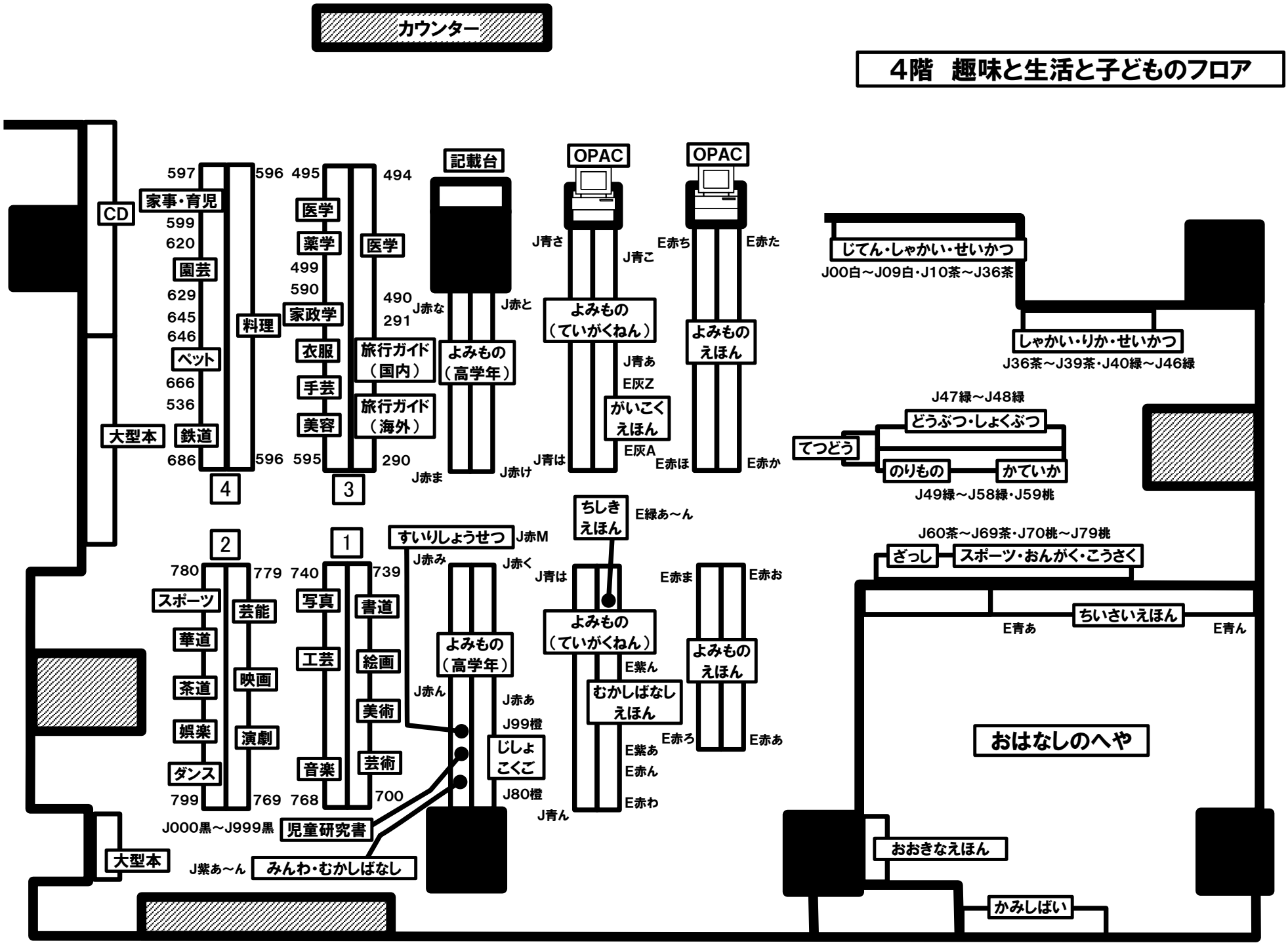4階　趣味と生活と子どものフロア