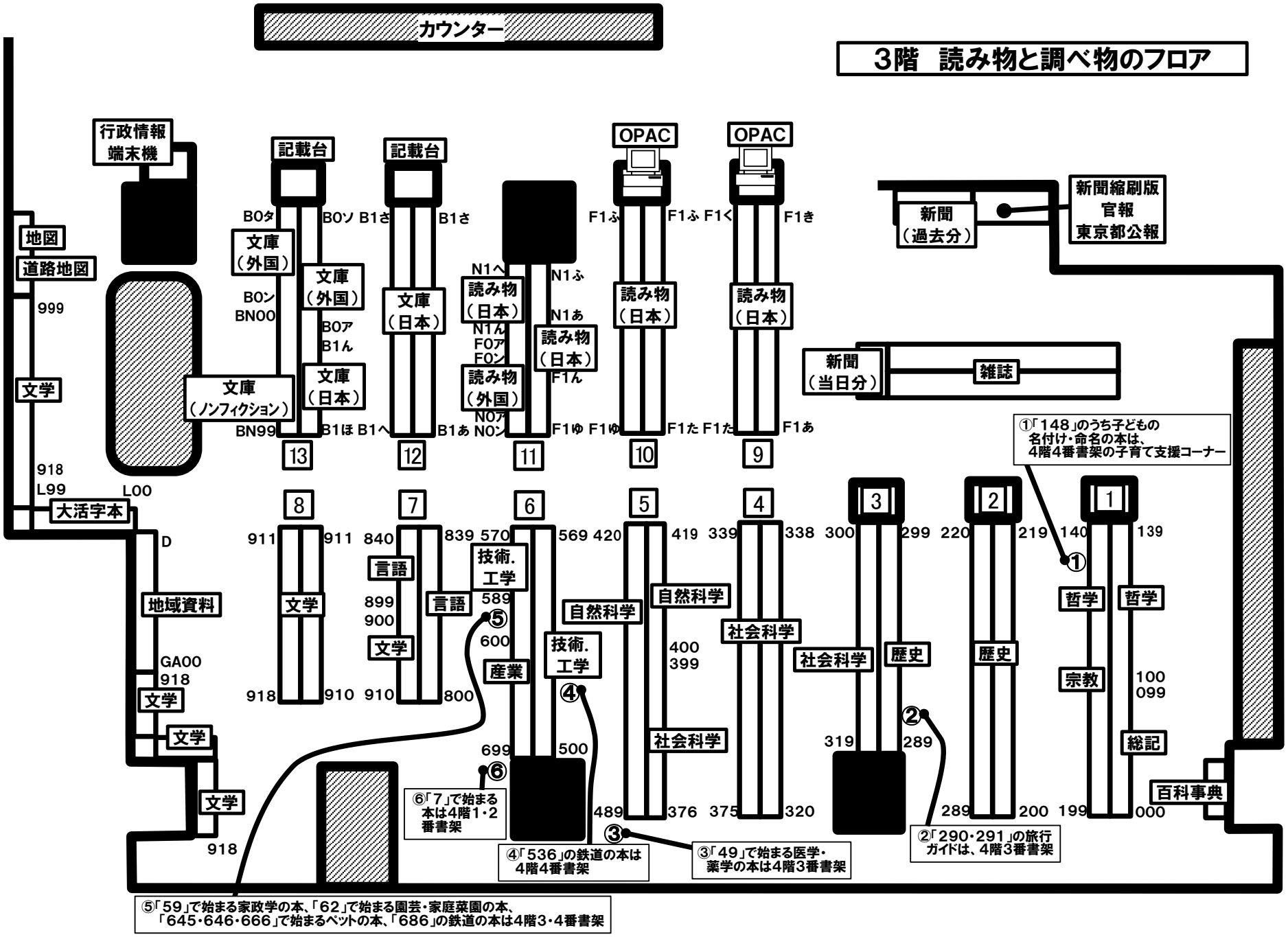3階　読み物と調べ物のフロア