参考資料１

案内図

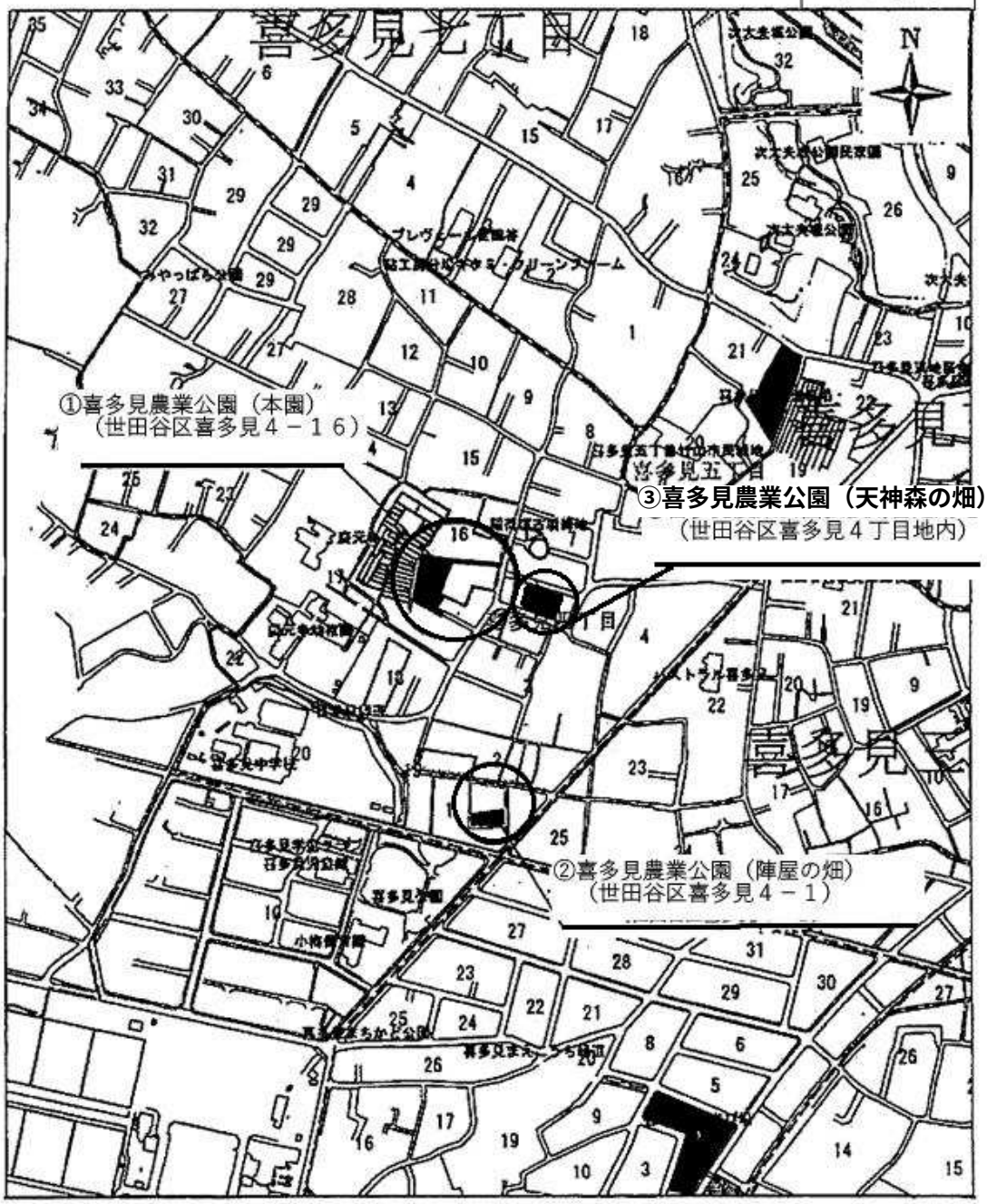

1:5000

0M　100M　200M　300M

参考資料 1

①

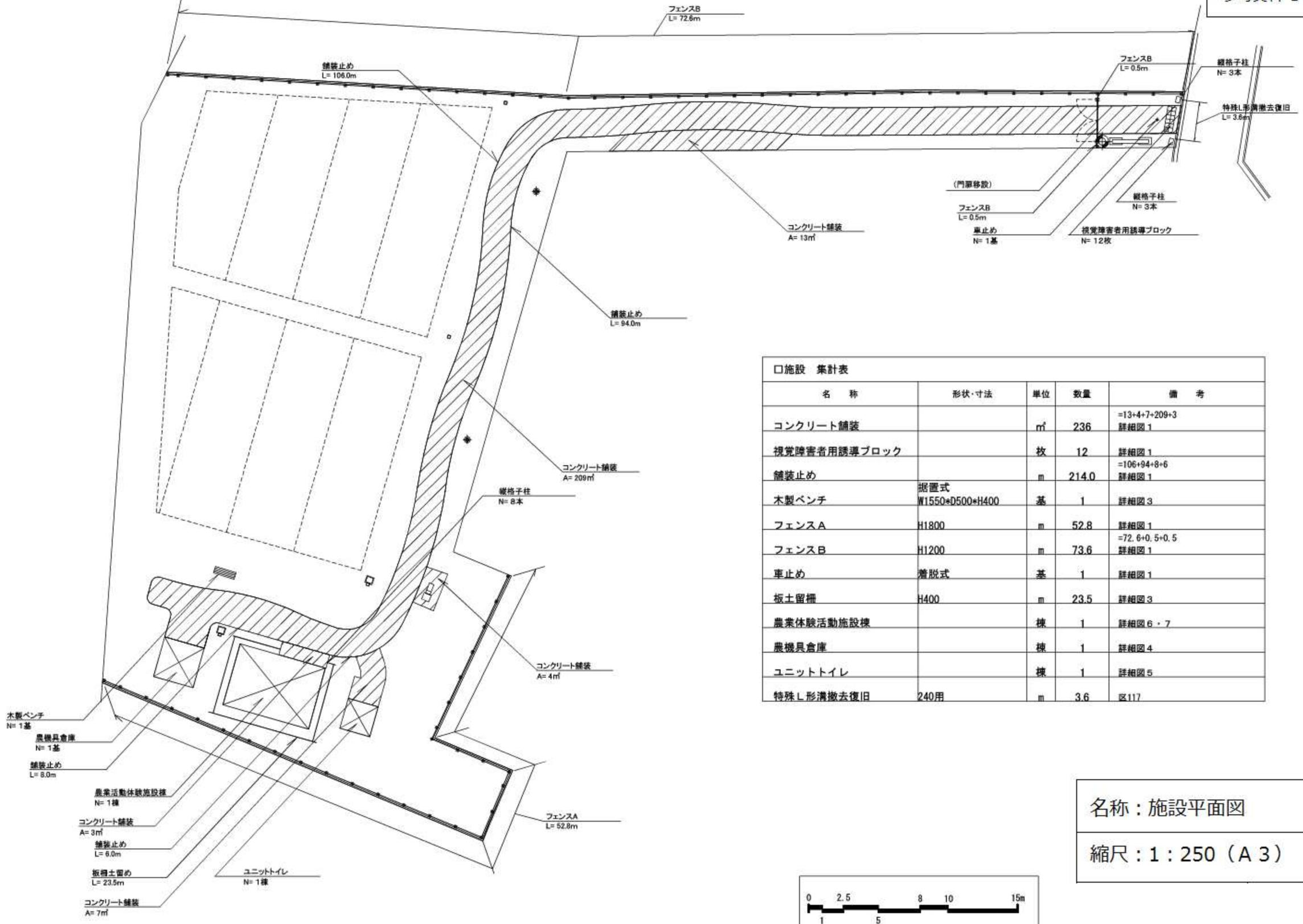

□施設　集計表

名　称	形状・寸法	単位	数量	備　考
コンクリート舗装		㎡	236	=13+4+7+209+3 詳細図１
視覚障害者用誘導ブロック		枚	12	詳細図１
舗装止め		m	214.0	=106+94+8+6 詳細図１
木製ベンチ	据置式 W1550*D500*H400	基	1	詳細図３
フェンスＡ	H1800	m	52.8	詳細図１
フェンスＢ	H1200	m	73.6	=72.6+0.5+0.5 詳細図１
車止め	着脱式	基	1	詳細図１
板土留柵	H400	m	23.5	詳細図３
農業体験活動施設棟		棟	1	詳細図６・７
農機具倉庫		棟	1	詳細図４
ユニットトイレ		棟	1	詳細図５
特殊Ｌ形溝撤去復旧	240用	m	3.6	区117

名称：施設平面図

縮尺：1：250（Ａ３）

参考資料 1

①

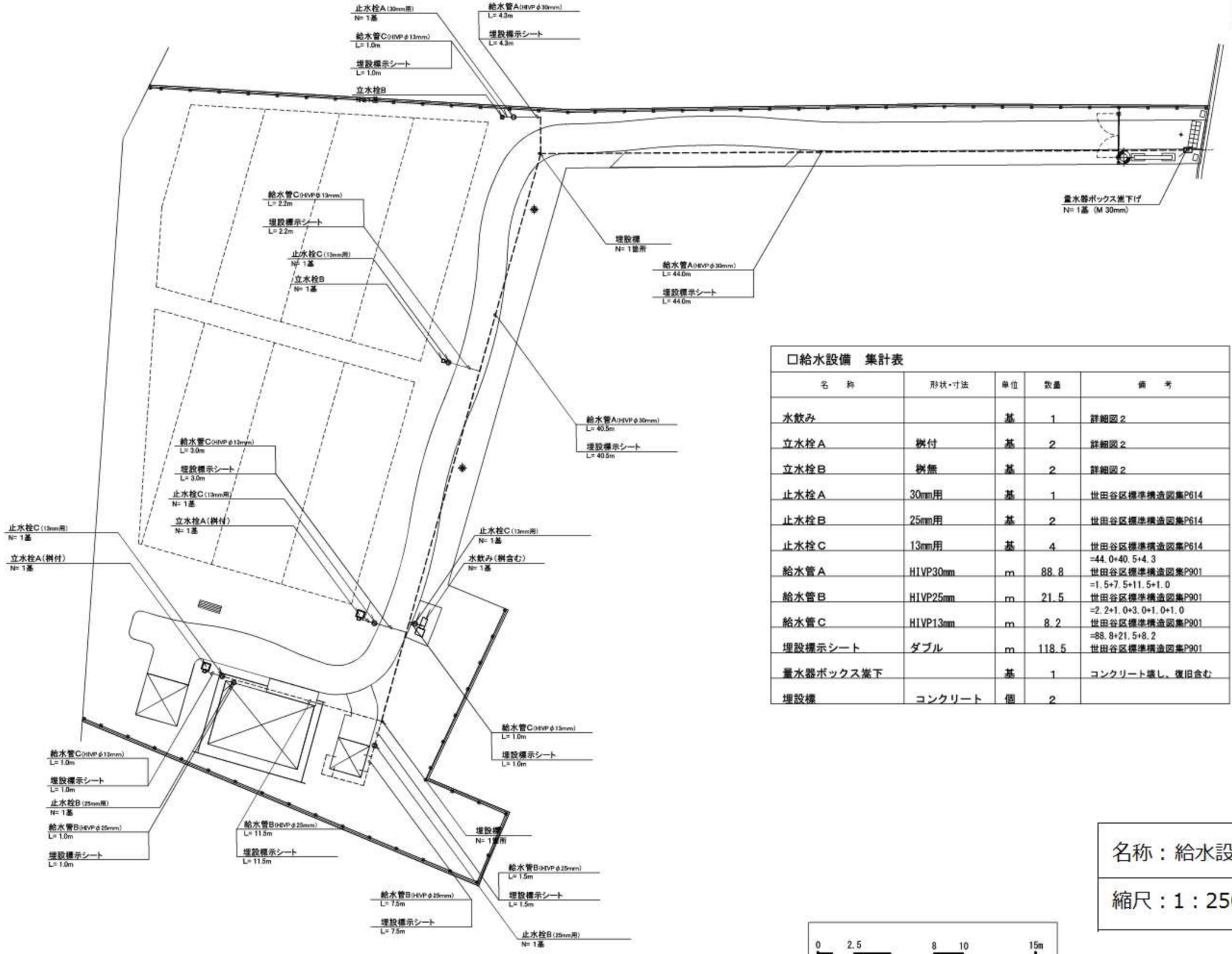

□給水設備　集計表

名　称	形状・寸法	単位	数量	備　考
水飲み		基	1	詳細図２
立水栓Ａ	桝付	基	2	詳細図２
立水栓Ｂ	桝無	基	2	詳細図２
止水栓Ａ	30mm用	基	1	世田谷区標準構造図集P614
止水栓Ｂ	25mm用	基	2	世田谷区標準構造図集P614
止水栓Ｃ	13mm用	基	4	世田谷区標準構造図集P614
給水管Ａ	HIVP30mm	m	88.8	=44.0+40.5+4.3 世田谷区標準構造図集P901
給水管Ｂ	HIVP25mm	m	21.5	=1.5+7.5+11.5+1.0 世田谷区標準構造図集P901
給水管Ｃ	HIVP13mm	m	8.2	=2.2+1.0+3.0+1.0+1.0 世田谷区標準構造図集P901
埋設標示シート	ダブル	m	118.5	=88.8+21.5+8.2 世田谷区標準構造図集P901
量水器ボックス嵩下		基	1	コンクリート壊し、復旧含む
埋設標	コンクリート	個	2	

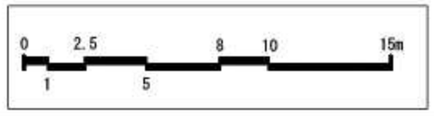

名称：給水設備平面図

縮尺：1：250（Ａ３）

参考資料 1

①

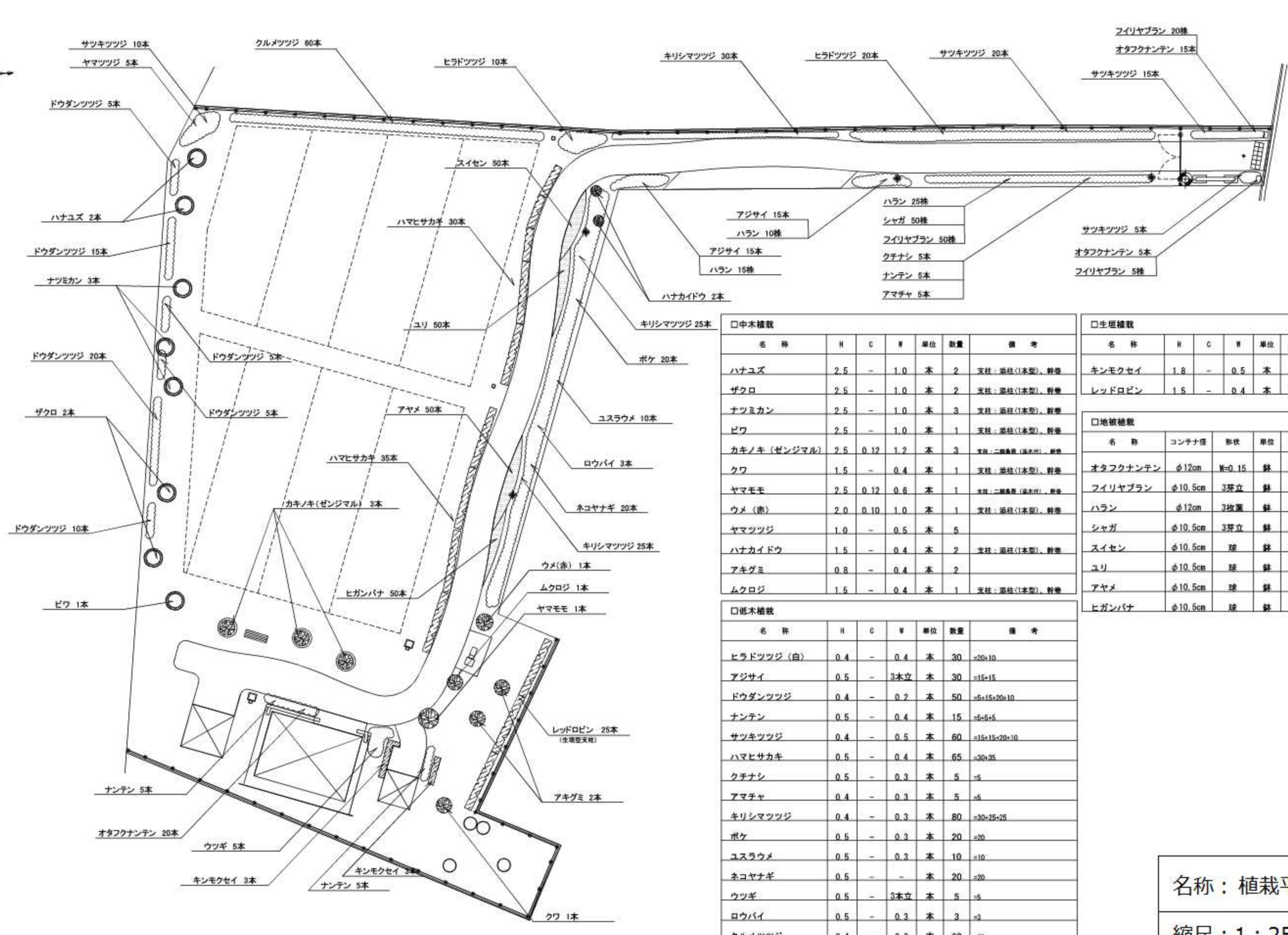

□中木植栽

名　称	H	C	W	単位	数量	備　考
ハナユズ	2.5	–	1.0	本	2	支柱：添柱(1本型)、幹巻
ザクロ	2.5	–	1.0	本	2	支柱：添柱(1本型)、幹巻
ナツミカン	2.5	–	1.0	本	3	支柱：添柱(1本型)、幹巻
ビワ	2.5	–	1.0	本	1	支柱：添柱(1本型)、幹巻
カキノキ（ゼンジマル）	2.5	0.12	1.2	本	3	支柱：二脚鳥居（添木付）、幹巻
クワ	1.5	–	0.4	本	1	支柱：添柱(1本型)、幹巻
ヤマモモ	2.5	0.12	0.6	本	1	支柱：二脚鳥居（添木付）、幹巻
ウメ（赤）	2.0	0.10	1.0	本	1	支柱：添柱(1本型)、幹巻
ヤマツツジ	1.0	–	0.5	本	5	
ハナカイドウ	1.5	–	0.4	本	2	支柱：添柱(1本型)、幹巻
アキグミ	0.8	–	0.4	本	2	
ムクロジ	1.5	–	0.4	本	1	支柱：添柱(1本型)、幹巻

□低木植栽

名　称	H	C	W	単位	数量	備　考
ヒラドツツジ（白）	0.4	–	0.4	本	30	=20+10
アジサイ	0.5	–	3本立	本	30	=15+15
ドウダンツツジ	0.4	–	0.2	本	50	=5+15+20+10
ナンテン	0.5	–	0.4	本	15	=5+5+5
サツキツツジ	0.4	–	0.5	本	60	=15+15+20+10
ハマヒサカキ	0.5	–	0.4	本	65	=30+35
クチナシ	0.5	–	0.3	本	5	=5
アマチャ	0.4	–	0.3	本	5	=5
キリシマツツジ	0.4	–	0.3	本	80	=30+25+25
ボケ	0.5	–	0.3	本	20	=20
ユスラウメ	0.5	–	0.3	本	10	=10
ネコヤナギ	0.5	–	–	本	20	=20
ウツギ	0.5	–	3本立	本	5	=5
ロウバイ	0.5	–	0.3	本	3	=3
クルメツツジ	0.4	–	0.3	本	60	=60

□生垣植栽

名　称	H	C	W	単位	数量	備　考
キンモクセイ	1.8	–	0.5	本	6	支柱：添柱型支柱、1本/m
レッドロビン	1.5	–	0.4	本	25	支柱：生垣型支柱、2本/m

□地被植栽

名　称	コンテナ径	形状	単位	数量	備　考
オタフクナンテン	φ12cm	W=0.15	鉢	40	=15+5+20
フイリヤブラン	φ10.5cm	3芽立	鉢	75	=20+5+50
ハラン	φ12cm	3枚葉	鉢	50	=25+15+10
シャガ	φ10.5cm	3芽立	鉢	50	=50
スイセン	φ10.5cm	球	鉢	50	=50
ユリ	φ10.5cm	球	鉢	50	=50
アヤメ	φ10.5cm	球	鉢	50	=50
ヒガンバナ	φ10.5cm	球	鉢	50	=50

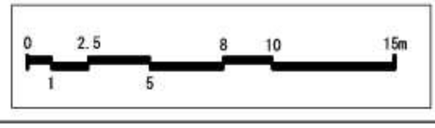

名称：植栽平面図

縮尺：1：250（A３）

□農機具倉庫

参考資料 1

①

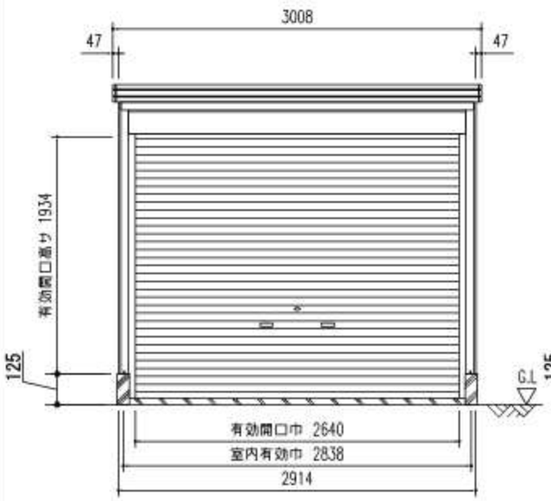

正 面 立 面 図 (S = 1/50)

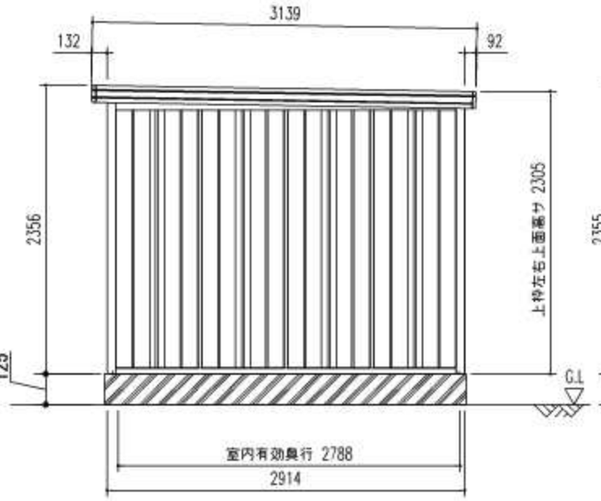

側 面 立 面 図 (S = 1/50)

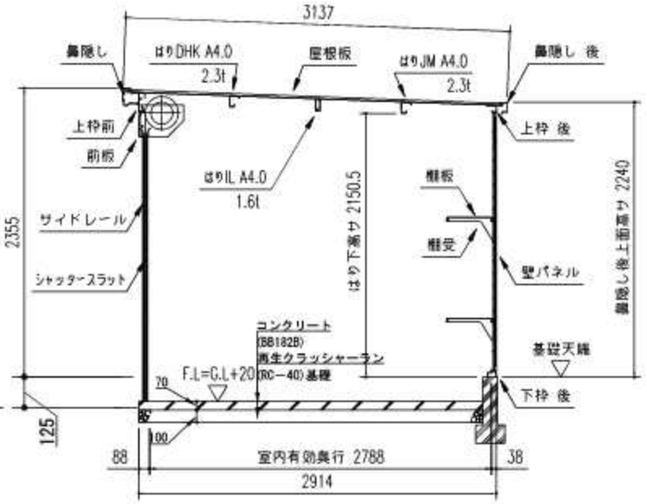

矩計図 (S = 1/50)

部 材 名	厚さ(mm)	材 質
屋 根 板	0.4	JIS G3322 塗装溶融亜鉛55%アルミニウム-亜鉛合金めっき鋼板 CGLCC
<一般型>はりDHK A4.0	2.3	塗装溶融亜鉛めっき鋼板
<一般型>はりL A4.0	1.6	JIS G3312 塗装溶融亜鉛めっき鋼板 CGCC
<一般型>はりJM A4.0	2.3	塗装溶融亜鉛めっき鋼板
下枠後・下枠側<一般型>	1.0	JIS G3322 塗装溶融亜鉛55%アルミニウム-亜鉛合金めっき鋼板 CGLCC
上 枠 前 (後)	1.0(0.8)	JIS G3322 塗装溶融亜鉛55%アルミニウム-亜鉛合金めっき鋼板 CGLCC
上 枠 左,右	0.8	塗装溶融亜鉛55%アルミニウム-亜鉛合金めっき鋼板 (ウードンカラー)
上 枠 補 強	1.2	JIS G3322 塗装溶融亜鉛55%アルミニウム-亜鉛合金めっき鋼板 CGLCC
鼻隠し前	0.6	塗装溶融亜鉛55%アルミニウム-亜鉛合金めっき鋼板 (ウードンカラー)
鼻隠し後	0.6	JIS G3322 塗装溶融亜鉛55%アルミニウム-亜鉛合金めっき鋼板 CGLCC
柱・前,(後)	1.0(0.8)	JIS G3322 塗装溶融亜鉛55%アルミニウム-亜鉛合金めっき鋼板 CGLCC
雌 板	0.6	JIS G3322 塗装溶融亜鉛55%アルミニウム-亜鉛合金めっき鋼板 CGLCC
前 板	0.6	JIS G3322 塗装溶融亜鉛55%アルミニウム-亜鉛合金めっき鋼板 CGLCC
シャッタースラット	0.5	JIS G3322 塗装溶融亜鉛55%アルミニウム-亜鉛合金めっき鋼板 CGLCC
シャッター水切り	-	アルミニウム合金押出形材
壁 パ ネ ル	0.5	JIS G3322 塗装溶融亜鉛55%アルミニウム-亜鉛合金めっき鋼板 CGLCC
間 柱	1.0	JIS G3322 塗装溶融亜鉛55%アルミニウム-亜鉛合金めっき鋼板 CGLCC

部 材 名		サイズ (巾×高サ)
壁パネル H-A		670 × 2110

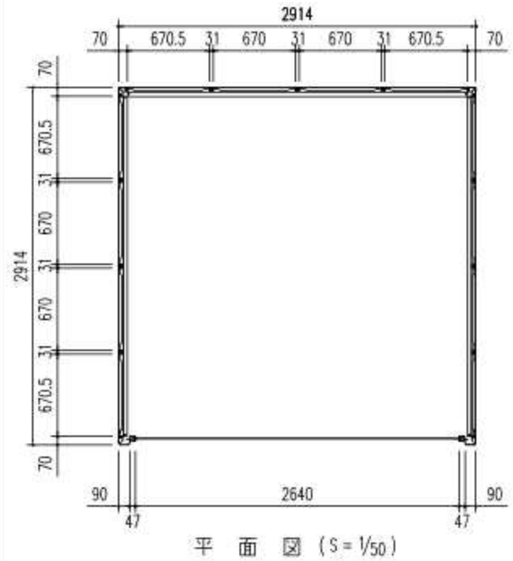

平 面 図 (S = 1/50)

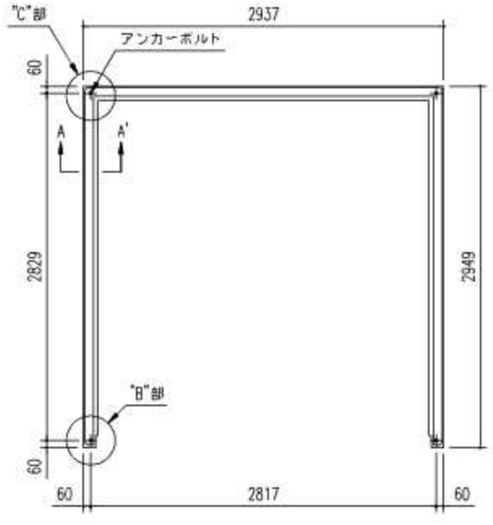

布 基 礎 伏 図 (S = 1/50)

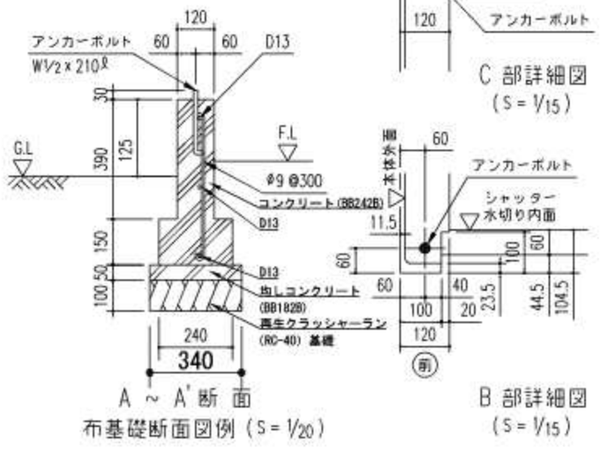

A ~ A' 断 面
布基礎断面図例 (S = 1/20)

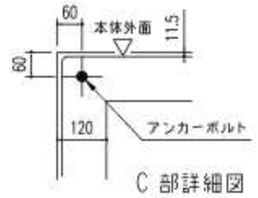

C 部詳細図
(S = 1/15)

B 部詳細図
(S = 1/15)

※1 農機具倉庫は、(株) 淀川製鋼所社製ヨド物置エルモシャッターLOC2929HDと同等品以上とする。
※2 農機具倉庫の設置については、地盤転圧を確実に行い沈込み等が発生しないよう留意すること。
また、基礎形状については、現場施工時に監督員と協議の上、施工すること。

名称：	農機具倉庫
縮尺：	図示

ロユニットトイレ

参考資料 1

①

Scale 1:50(A3)

平面図

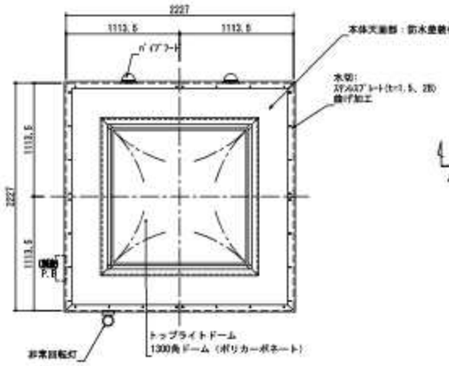

配置図

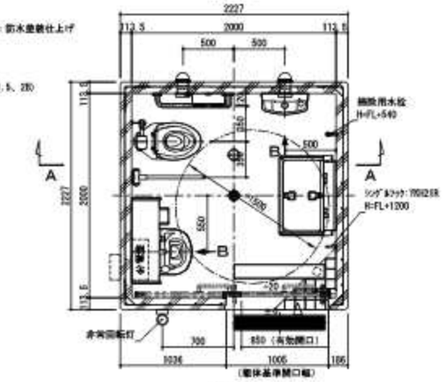

正面図

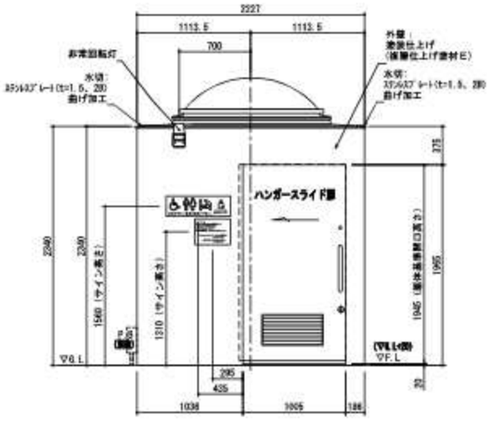

側面図

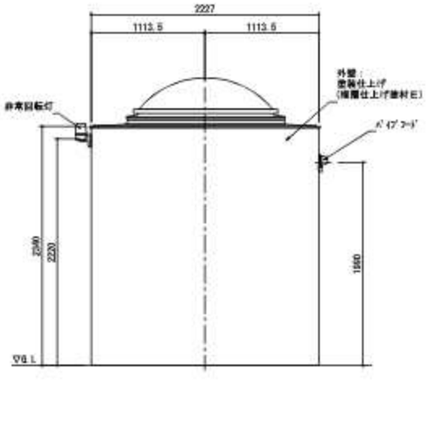

背面図

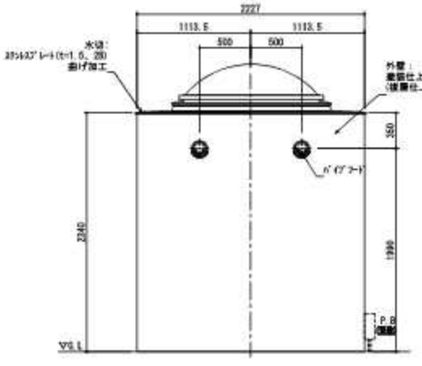

A-A 断面図

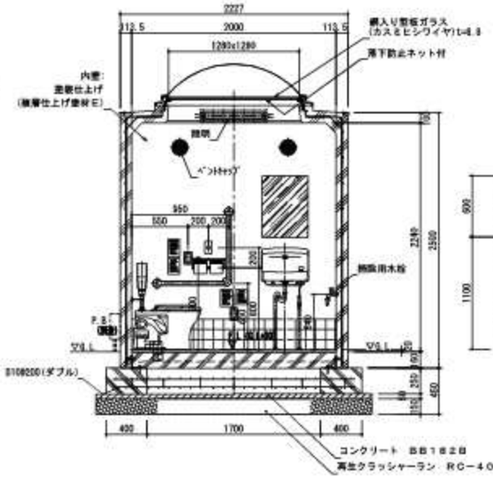

B 矢視図

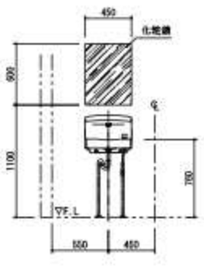

建具表

室名	多目的トイレ入口
形状	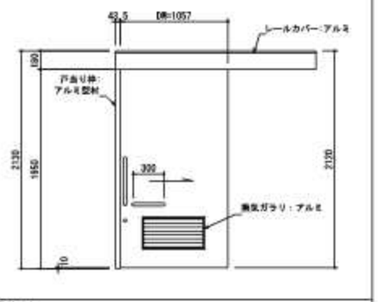
位置数量	多目的：1
型式	片引きハンガードア
仕上・見込	表面材：化粧鋼板・見込 36mm
取付金物（付属金物）	アルミ換気ガラリ付き、自閉式、ストッパー付、付属金物一式 打錠錠（表示・非常解錠装置付き）

記号	名称	備考
	電灯分電盤	
	室内灯	LED照明器具
	アウトレットボックス	100x100x44
	自動点滅器	AC100V
	合成樹脂製可とう管	〔VE〕 16x3（16）
	合成樹脂製可とう管	〔VE〕 16x3（16）
	合成樹脂製可とう管	〔VE〕 16x2（16）
	非常回転灯	回転灯カバー「赤」、ブザーなし ストライクスイッチの信号入力でﾀｲﾏｰ動作、 30分後に非常回転灯動作 ストライクスイッチ解除にて非常回転灯停止、ﾘｾｯﾄｽｲｯﾁ
	非常押ボタン	引き紐なし、集開形、＋保護カバー付
	人感知センサ	
	コンセント	おトイレ用コンセント2口
	ノズルプレート取出し	ストライクスイッチ電線取出し用
	ストライクスイッチ	非常回転灯 連動

給排水系統参考図

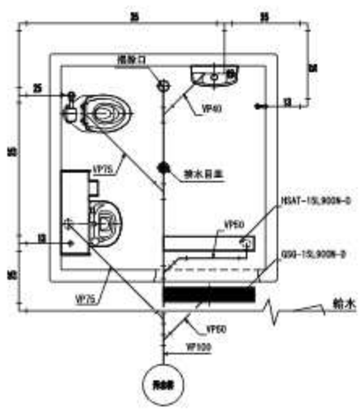

電気設備系統参考図

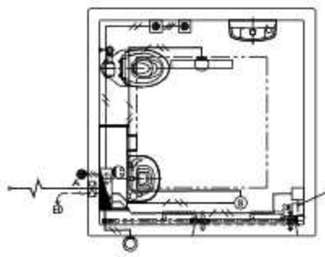

基礎伏図

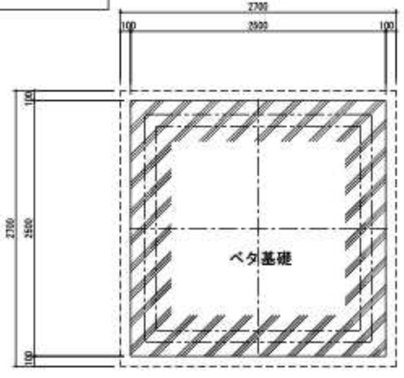

基礎部断面詳細図
Scale 1:20(A3)

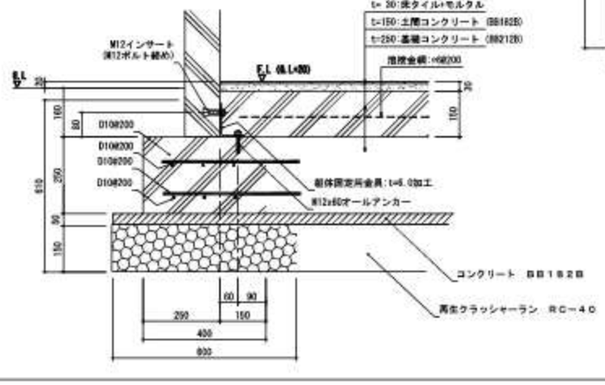

建仕様

部位	項目	仕様	員数
外装	本体	鉄筋コンクリート	—
	屋根	防水塗装仕上げ、色：グレー	—
	外壁	塗装仕上げ（複層仕上げ塗材E）	—
	トップライトドーム	ポリカーボネート樹脂：1300角ドーム(乳白色) *網入りガラスt=6.8 *落下防止ネット付	1
	ピクトサイン	ステンレス HL仕上げ 650x200（耐候性粘着シート貼り）+四方ビス止め	1
	説明サイン（大）	ステンレスプレート-260x250xt1.5、ハイブリッド印刷 *防塵保管	1
	換気材	パイプフード(アルミ、ガラリ・防虫網・水切り付)色 シルバー ベントキャップ（アルミ、ガラリ付）色：シルバー	2
	ハンガースライド扉	表面材：化粧鋼板/色：アイボリー *アルミ換気ガラリ付き 使用表示錠、非常解錠装置付き *内側のみし形サムラッチ（L=300）付 管理者用鍵付 *錠前各区指定製（MIWA U9633/SG3443）	1
内装	内壁	塗装仕上げ（複層仕上塗材E）、色：ライトベージュ *床面より300mmまで100角タイル貼り この部分のみ「防臭コーティング処理」	—
	説明サイン（中）	動作用：アクリル樹脂板-120x170xt1.5、耐候性シート貼り、*四方ビス止め *アルミ点字プレート付	2
	説明サイン（中）	解除用：アクリル樹脂板-120x150xt1.5、耐候性シート貼り、*四方ビス止め *アルミ点字プレート付	2
	説明サイン（小）	オストメイト用：アクリル樹脂板-150x60xt1.5、耐候性シート貼り*四方ビス止め	1
	室内照明	LEDブラケット：NNF21233(ﾊﾟﾅｿﾆｯｸ) 間接照明ﾊﾞｰﾄﾞ：FKK21553(ﾊﾟﾅｿﾆｯｸ) *ｽｲｯﾁ3箇	1
	床	100角ノンスリップタイル貼り *防臭コーティング処理	—

部位	項目	仕様	員数
衛生設備	擬音式便器	節水式サイホン便器：CF5494NENS(TOTO) *発電タイプ 大便器自動洗浄ｾﾝｻｰ「ネオレスト」｜：TEH3C8NNGR 洗浄スイッチ：タッチスイッチ：TES41N 幼児用便座付：TC8B	1
	手洗器	コンパクト手洗器：LSK870、オートストップ水栓(TOTO) *床給排水	1
	オストメイト装備	オストメイトトイレパック：EAS73LDB+両側鏡板：UTR138(TOTO) *紙巻器付、電気温水器付	1
	掃除用水栓	キー式湯水栓：T20A6GJH13(TOTO)	1

部位	項目	仕様	員数
アクセサリー	紙巻器	棒付張2連タイプ：YH702(TOTO)	1
	化粧鏡	耐食鏡 鏡面防止型：TW 4560FE（TOTO）	1
	ベビーシート	YHA25(TOTO)	1
	フック	ｼﾝﾀﾞｰﾌｯｸ：YH21R(TOTO)	1

部位	項目	仕様	員数
多目的設備	固定式手摺（L型）	T 1122L10 「SUS304 HL仕上げ」(TOTO)	1
	可動式手摺（はね上げﾀｲﾌﾟ）	T 112H7 「SUS304 HL仕上げ」(TOTO)	1

ピクトサイン詳細図
Scale 1:10(A3)

ステンレスプレート/t1.5 HL仕上げ、四方ビス止め
給排：耐候性シート貼り
（車椅子／「青」）（男性／「青」）
（女性／「赤」）（文字／「黒」）
（ベビーシート、オストメイト／「青」）



説明サイン(大)詳細図
Scale 1:10(A3)

ステンレスプレート-350x250xt1.5
ハイブリッド印刷
ベース：白色
文字：黒色

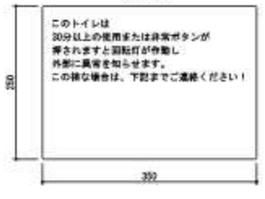

説明サイン(中)詳細図
Scale 1:10(A3)

アクリル樹脂板-120x170xt1.5、四方ビス止め
アクリル樹脂板-120x150xt1.5、四方ビス止め
耐候性シート貼り
※ アルミ点字プレート付

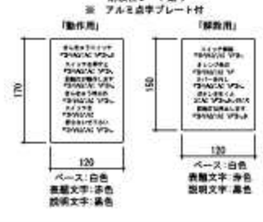

説明サイン(小)詳細図
Scale 1:10(A3)

アクリル樹脂板-120x60xt1.5、四方ビス止め
耐候性シート貼り



●特記事項
- 外壁の塗装色は協議の上決定とする。
- 本図の給排水及び電気設備に関しては、別途協議の上決定とする。
- トイレ本体の鉄筋コンクリート躯体は、鋼製型枠による躯体一体成型品とする。
- 本製品は、プレキャスト鉄筋コンクリート製品（JIS A 5372）の認定を受けたＪＩＳ工場の品質管理の下、製造された製品とする。
- 本製品は、（社）日本公園施設業協会の賠償責任保険に加入した製品とする。
- 本製品は、Ｈ．Ｏ．Ｃ（株）社製のサイコロトイレと同等品以上とする。

名称： ユニットトイレ

縮尺： 図示

□農業活動体験施設

参考資料 1

①

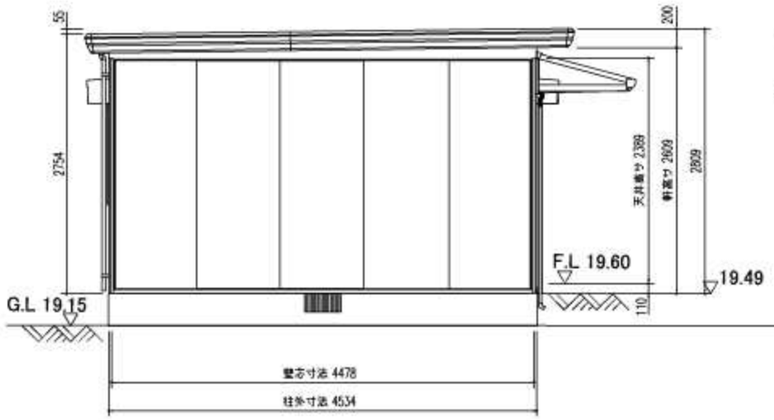

側 面 立 面 図 (S=1/65)

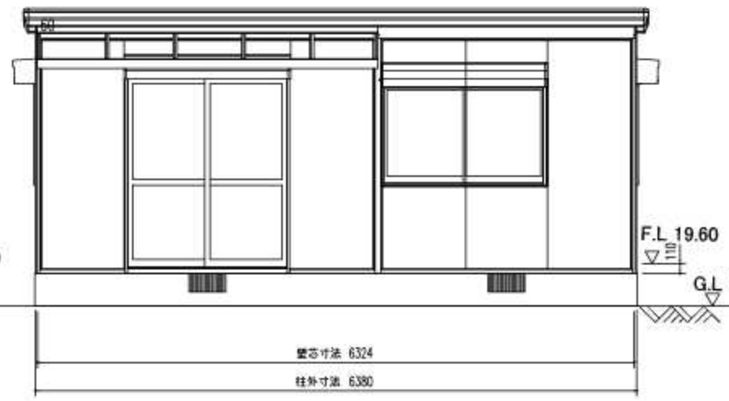

正 面 立 面 図 (S=1/65)

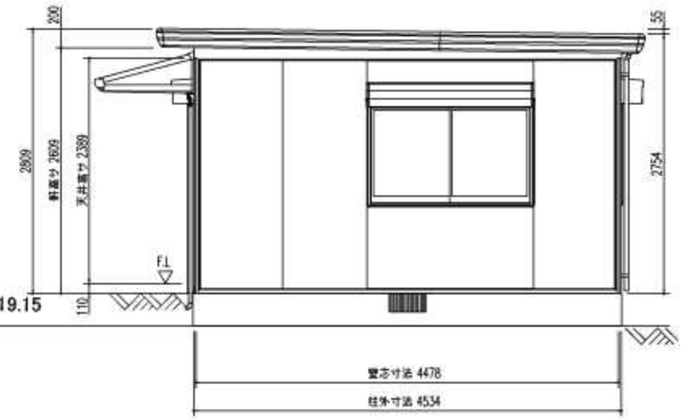

側 面 立 面 図 (S=1/65)

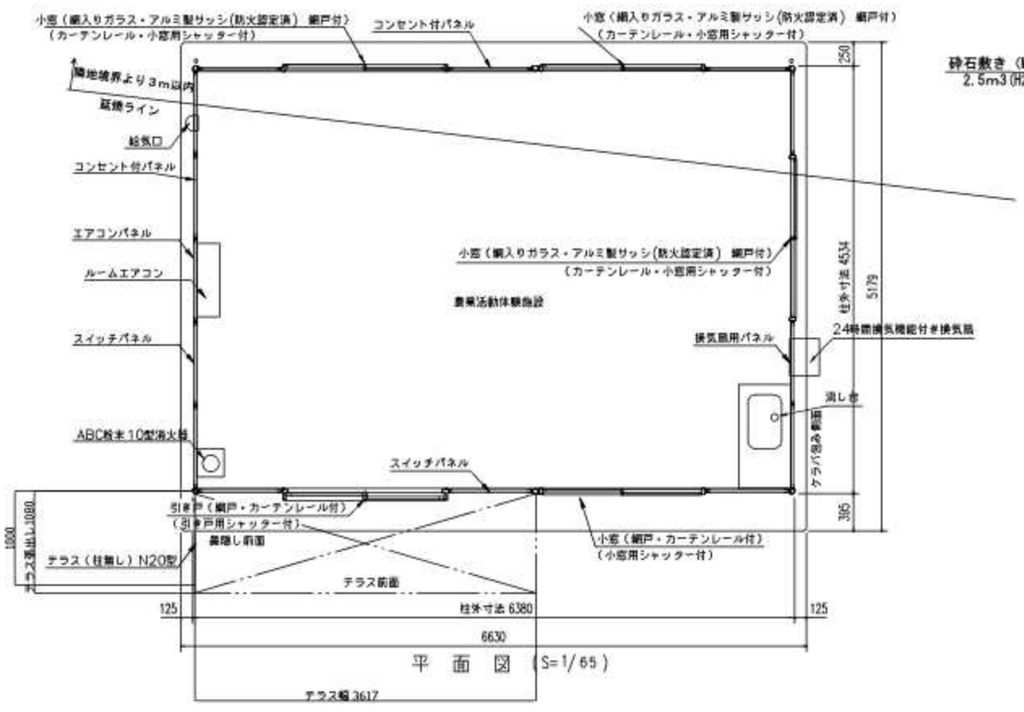

平 面 図 (S=1/65)

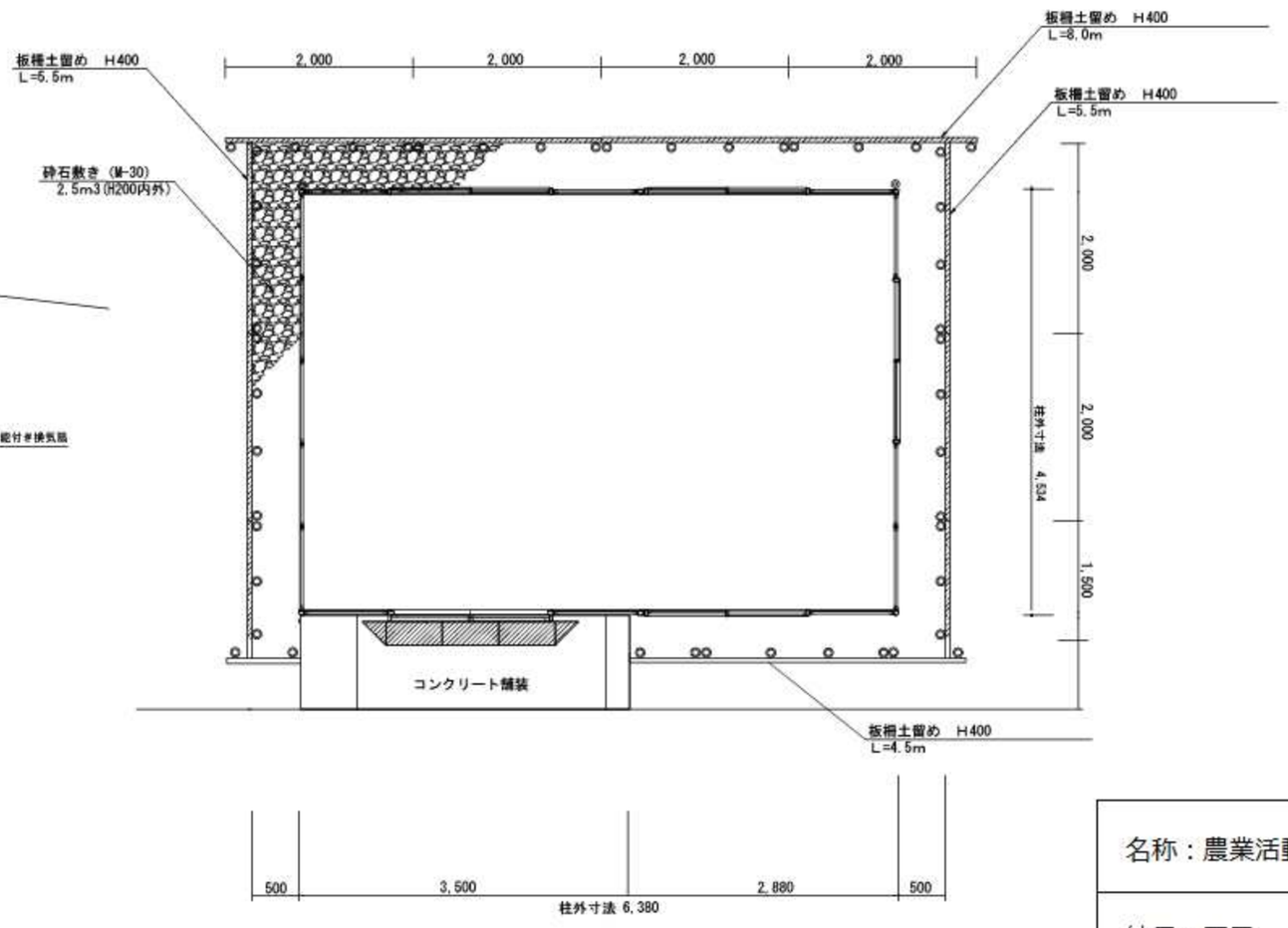

外構平面図 (S= 1/65)

※1 農業活動体験施設は、（株）淀川製鋼所社製ヨドハウスFタイプYHF-3525と同等品以上とする。

※2 設備の位置は監督員の指示により設置する。

※2 図示したものの他、活動に必要な棚、椅子、机、カーテン、ホワイトボードを設置する。

名称：農業活動体験施設
縮尺：図示

N

②

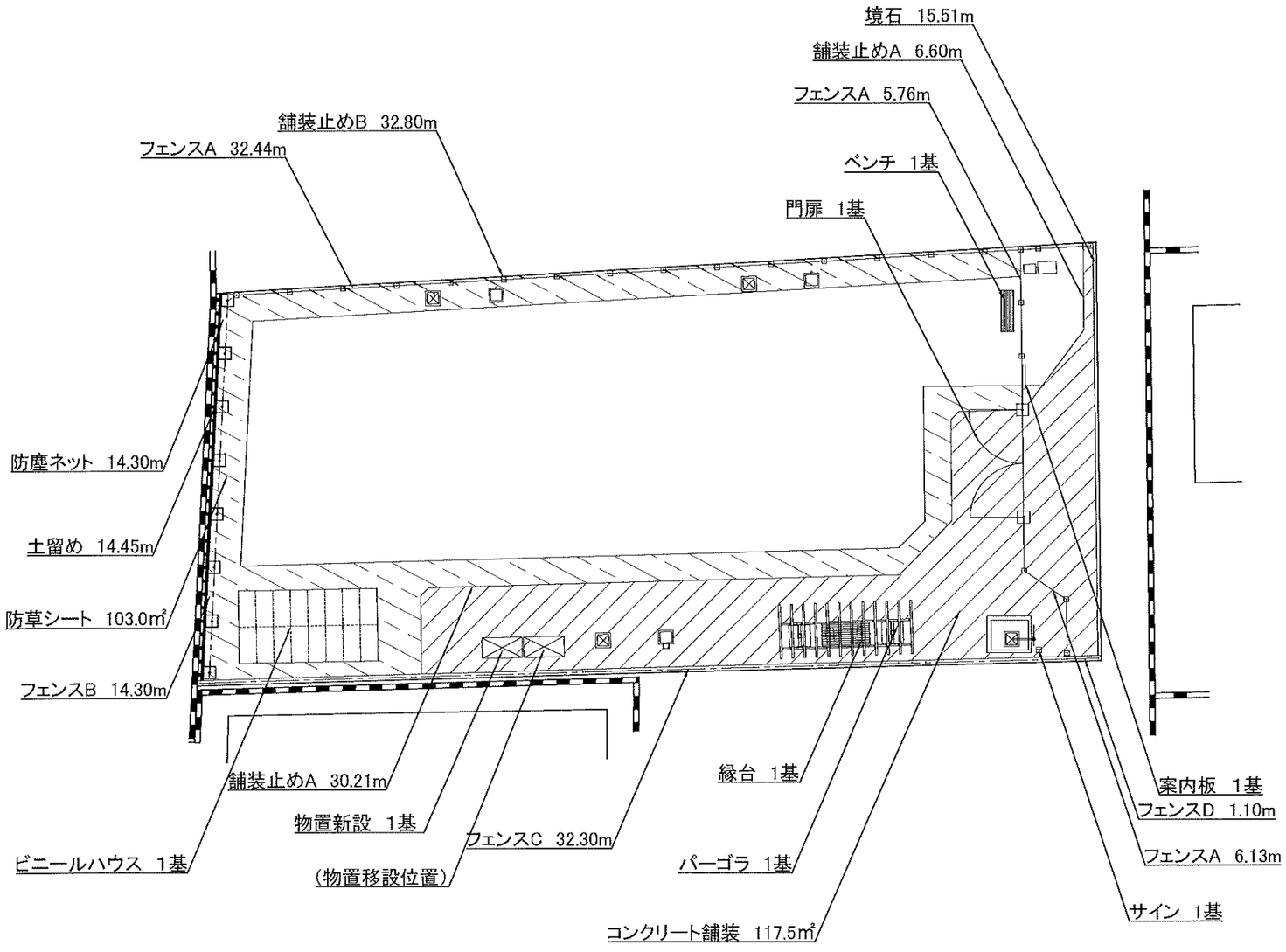

表示	種別	形状・寸法	単位	数量	備考
【園路広場整備工】					
	コンクリート舗装	t100 刷毛引き仕上げ	m2	117.5	施設詳細図1
	舗装止めA		m	36.81	施設詳細図1 6.60+30.21
	舗装止めB		m	32.80	施設詳細図1
	境石	100×100×600	m	15.51	施設詳細図1
	土留め	H200	m	14.45	施設詳細図1
【サービス施設整備工】					
	ベンチ	基礎なし	基	1	施設詳細図1
	縁台	H400×W1800×D895	基	1	施設詳細図1
	案内板	H1954×W897×D100	基	1	施設詳細図2
	サイン	H1000×W206×D31	基	1	施設詳細図3
【管理施設工】					
	門扉	H1200 W4000(両開き)	基	1	施設詳細図4
	フェンスA(水平)	H1200 独立基礎	m	44.33	施設詳細図4 32.44+5.76+6.13
	フェンスB(水平)	H1800 独立基礎	m	14.30	施設詳細図5 羽根出し含む
	防塵ネット	H1800	m	14.30	施設詳細図5
	フェンスC(水平)	H1800 布基礎	m	32.30	施設詳細図5
	フェンスD(水平)	H1200 布基礎	m	1.10	施設詳細図6
	ビニールハウス	H2600×W2700×D5200	基	1	施設詳細図6
	物置	H1903×W1250×D755	基	1	施設詳細図7
【建築施設組立設置工】					
	パーゴラ	H2675×W5000×2000	基	1	施設詳細図8
【農園施設工】					
	防草シート	押さえ用金具付き	m2	103.0	施設詳細図9

0　5　10　20r

名称：施設平面図（陣屋の畑）

縮尺：１：２００（Ａ３）



②

表示	種 別	形 状・寸 法	単位	数量	備 考
【給水設備工】					
	給水管	HIVPφ13mm	m	51.1	2.4+0.9+0.2+18.4+0.3+28.6+0.3 区標準構造図901
	埋設標示シート	W150 ダブル	m	51.1	2.4+0.9+0.2+18.4+0.3+28.6+0.3 区標準構造図901
▪	埋設鋲	L70内外	箇所	2	
⊗	止水栓A	13mm用	基	1	区標準構造図614
⊗	止水栓B	13mm用 逆流防止弁付き	基	1	区標準構造図614
	立水栓A	H900×D65×W65 桝付き	基	2	給排水設備詳細図1
	立水栓B	H650×D90×W200 桝付き	基	1	給排水設備詳細図1
	ハンドポンプ	φ32	式	1	給排水設備詳細図2
【排水設備工】					
⊠	オーバーフロー桝		基	3	1+1+1 給排水詳細図3

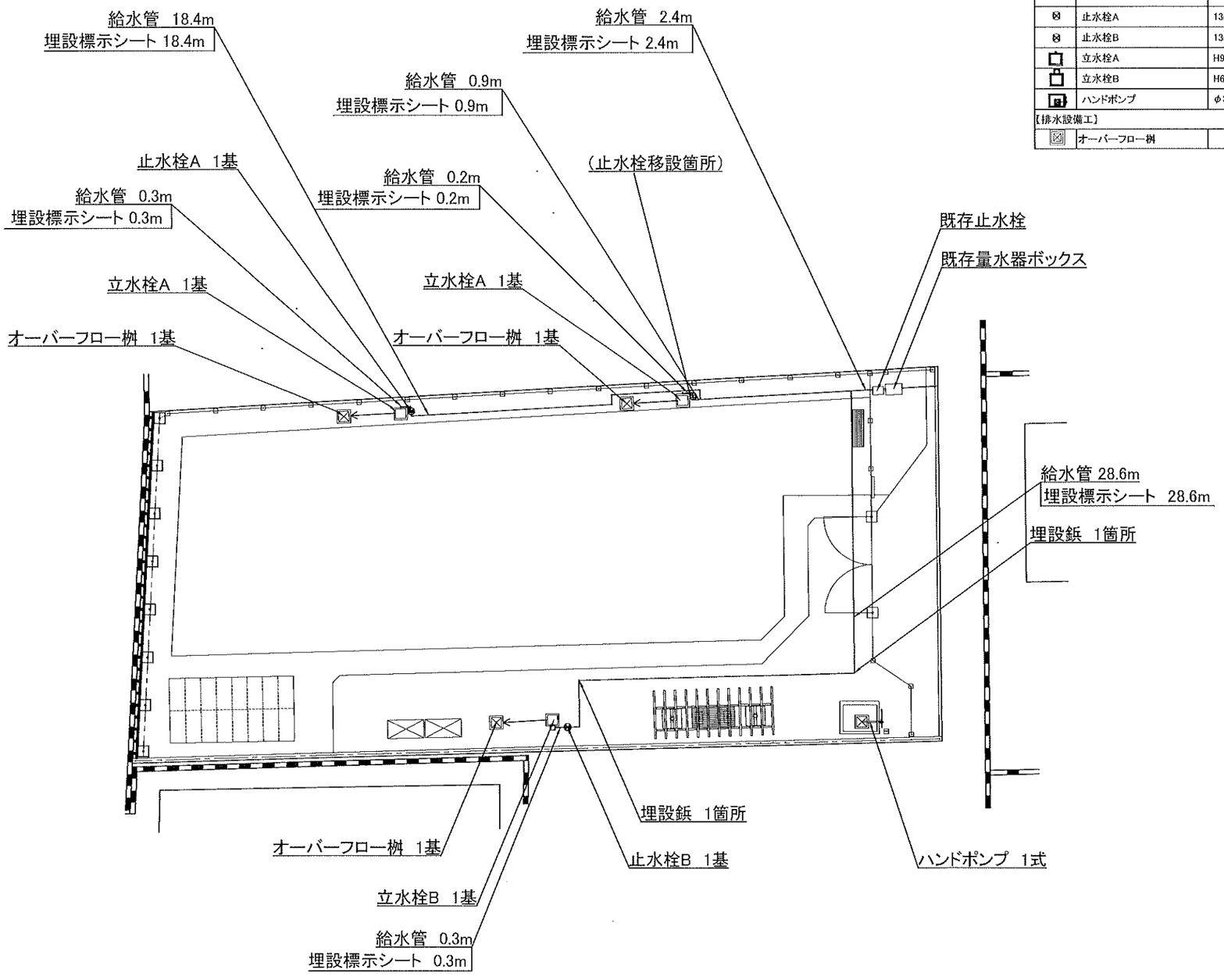

名称：給排水設備平面図（陣屋の畑）

縮尺：１：２００（Ａ３）

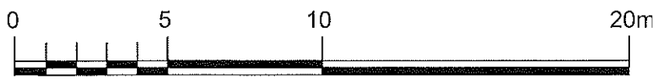

計画平面図

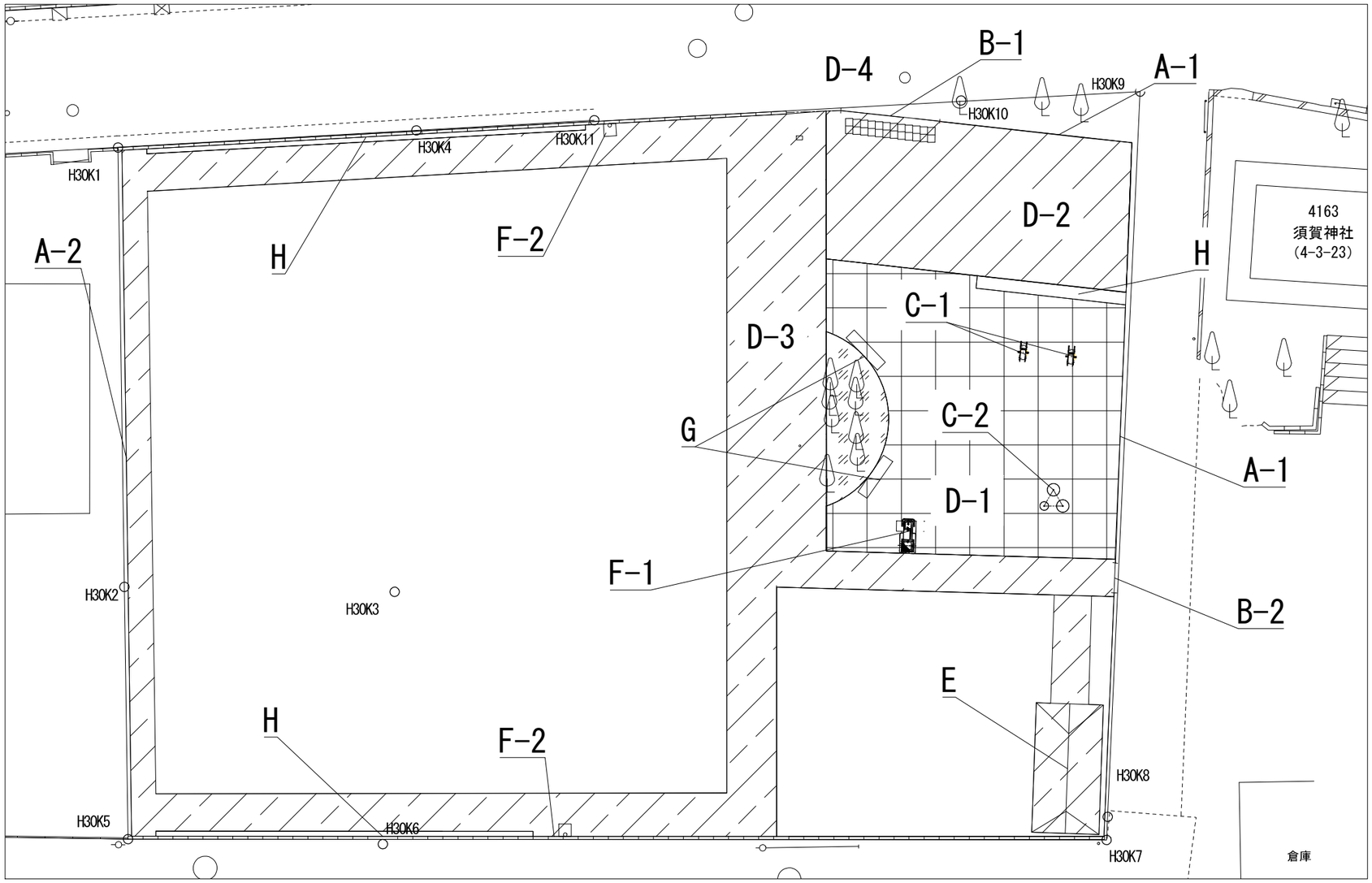

記　号	名　　称	備　　考
A-1	フェンス	H1200
A-2	フェンス	H1500、防砂
B-1	門扉	H1200　W4000
B-2	門扉	H1200　W1200
C-1	ロッキング遊具	
C-2	ステップ遊具	
D-1	人工芝	
D-2	Co舗装	
D-3	防草シート	
D-4	As舗装	
E	ビニールハウス	

記　号	名　　称	備　　考
F-1	水飲み	
F-2	立水栓	
G	ベンチ	
H	植栽	

完成図		
公 園 名	世田谷区立喜多見農業公園(天神森)	
工事件名	世田谷区立喜多見農業公園(天神森)整備工事	
工事箇所	世田谷区喜多見四丁目３番２２号	
図面名称	計画平面図	
縮　　尺	図示　ただし、（ ）は、A１判に拡大時	
着手年月日	令和5年11月24日	
竣工年月日	令和6年2月22日	図面番号
施工業者	相模造園土木株式会社 現場代理人　椎名邦祝	2 / 17
世田谷区みどり３３推進担当部公園緑地課		